ISUZU

P 65

Série Bleu OBD-D (*6,5 ton*)

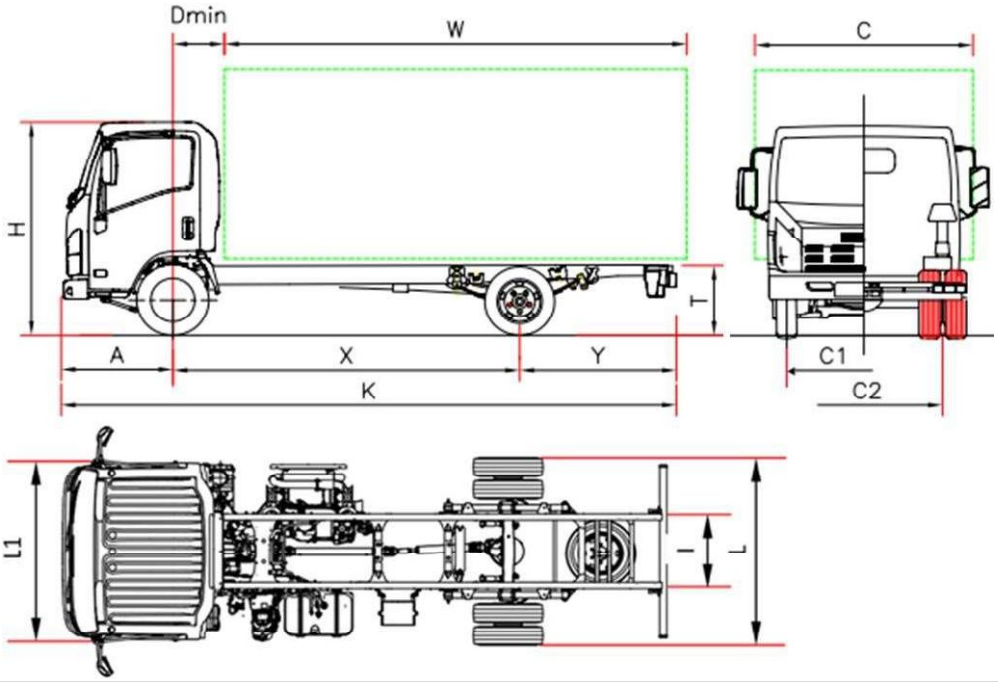

€ 41.280 sin IVA

P 65		P65 H	P 65 K
Distancia Entre Ejes	X	3395	3845
Longitud bastidor	K	6090	6735
Longitud carrocería min. (1)	W	4270	4915
Longitud carrocería max. (1)	W	4555	5205
Voladizo trasero chasis	Y	1585	1780
Altura bastidor	T	800	
Altura cabina	H	2250	
Anchura eje trasero	L	1990	
Ancho cabina(2)	L1	2040	
Ancho carrocería(3)	C	2345	
D min	D min	710 (7)	
Voladizo delantero	A	1110	
Anchura chasis	I	750	
Ancho de vía delantero	C1	1680	
Ancho de vía trasero	C2	1525	
Altura min desde el suelo	-	210	
Diámetro de giro (m) (4)	-	12,7	14,2
PESOS (kg)			
Tara con cabina (en orden de marcha)(5)		2600	2640
Tara eje delantero / trasero		1730/870	1750/890
Peso máximo(6)		6500	
Peso máx. admisible eje delantero / trasero		3100 / 4600	
Peso máx. remolcable sin freno / Peso máx. remolcable		750 / 3500	

1. La longitud de la carrocería corresponde a un vehículo cargado de manera uniforme hasta la máxima capacidad de carga sobre el eje (medidas declaradas en el C.O.C. sin modificación del vehículo).
2. Excluidos los intermitentes laterales y los espejos
3. Anchuras posibles con brazos de espejos opcionales 2040/2170 – 2170/2345 – 2345/2500
4. Diámetro de giro entre bordillos
5. La tara incluye la rueda de repuesto, el depósito de combustible lleno y para el conductor. Tara full con opciones DEE: H 2625 Kg (1755/870); K 2665 Kg (1775/890). NEES +35 Kg (25/10)
7. NEES II 650.

P 65 - Distancia Entre Ejes (mm) H 3395 - K 3845

ENERO 2020 **€ 41.280(**)**

Versiones y equipamientos	NEES 2	€ 1290 (**)
		(**)sin IVA
Equipamiento de serie:		
• EGR - DPD - SCR • Display MID • Freno motor • Avisador acústico marcha atrás • Immobilizer	• Cierre centralizado con mando a distancia • Elevalunas eléctricos • Asiento con suspensión • Espejos eléctricos y calefactados • Autoradio DAB+ con USB	• Control manual altura faros • Luces diurnas • Posición volante regulable (inclinación y altura) • Limitador de velocidad (90km/h)
Opcionales	• Aire acondicionado	€ 1089 (**)
	• Distancia entre ejes modificada	Contactar el concesionario
	• Unidad de carrocero	€ 354 (**)

Motor	**ISUZU 4JJ1E6N Motor diésel 4 cilindros.** Intercooler, common-rail, inyección directa Sobrealimentado con turbocompresor de geometría variable CILINDRADA 2999 cm^3 POTENCIA 110kW (150 CV) a 2800 rpm PAR MOTOR 375 Nm/1600 – 2800 rpm NORMATIVA EMISIONES EURO VI OBD-D.	
Seguridad	ABS **ESC (Control electrónico de estabilidad) con ASR** **LDWS** – Sistema di allerta superamento corsia **AEBS (Advanced Emergency Braking System)** SRS 2 Airbag (Cond./Pas.)	
Depósito de combustible	**L 90**	**L 16** Ad-Blue®
Caja de cambios	6 marchas MYY6S – 5.979 - 3.434 - 1.832 - 1.297 - 1.000 - 0.759; Marcha atrás: 5.068; Relación final de eje 4.556 (41/9)	
Tipo de transmisión:	**Manual**	NEES 2
Medidas Bastidor	Anchura 70 mm, Altura 214 mm, Espesor 5 mm	
Plazas	3	
Ejes	2 eje trasero motor con ruedas gemelas	
Neumáticos	Delantera 215/75 R17,5C simples. Trasera 215/75 R17,5C gemelas.	
Frenos	Frenos de discos delanteros y traseros.. Según norma CEE con sistema hidráulico en las 4 ruedas, pedal de accionamiento, servofreno de depresión y circuitos independientes para ambos ejes. Freno de estacionamiento manual sobre el árbol de trasmisión	
Suspensión	Delantera y trasera con ballestas parabólicas y final de carrera con tacos de caucho; amortiguadores hidráulicos telescópicos de doble efecto. Barra estabilizadora delantera y trasera.	
Instalación eléctrica	Voltaje nominal 24V - Alternador 90A - 2 x Batería 70Ah	